Pioneer

CM系列

CM-C56T
CM-C54T

吸頂式揚聲器

http://pioneerproaudio.com

關於安裝及其他支援情報，請參見上列網站。

安裝及操作手冊

簡介

感謝您購買本產品。在使用本產品前，請務必閱讀「使用前請閱讀」。另請閱讀支援網站上的安裝及使用說明書（可利用以下 URL 和 QR 代碼存取）。請將安裝及使用說明書存放在安全的地方，以便隨時查閱。
http://pioneerproaudio.com

使用前請閱讀（重要）

⚠ 警告

安裝

此揚聲器應由專業安裝人員進行安裝。
揚聲器可能有掉落的風險。請找具備充分技術及經驗的專業安裝人員安裝揚聲器。並建議由兩名以上的工作人員進行安裝。
AlphaTheta Corporation 對由於安裝或裝入時的缺失、誤用、修改和 / 或自然災害所導致的事故及損壞不承擔任何責任。

藉由懸掛在天花板或其他表面上來安裝揚聲器時，請先檢查安裝位置的強度及安裝方法，然後做好安全措施。
請務必做好多重安全措施，例如使用防墜纜線。

僅使用揚聲器附帶的配件。請勿將配件用於任何其他用途。
揚聲器可能有因掉落等緣由而發生事故與損壞的風險。

在安裝過程中，只有安裝揚聲器的工作人員才能靠近它。
如果零件掉落，會有受傷的風險。

使用環境

請勿在水可能會滲入或可能變潮濕的環境中使用揚聲器。
在接近雨、雪、海邊、水岸、浴室及淋浴間的地方使用揚聲器時要特別小心。有起火及觸電的風險。

請勿將揚聲器安裝在以下環境中。
- 有高濕氣或大量灰塵的通風不良位置。
- 有大量油煙的位置，例如廚房或工廠內。
- 不穩定的位置，例如會暴露於振動的位置或傾斜的位置。
- 使用易燃材料（例如酒精及噴霧殺蟲劑）的位置。
- 受發熱影響的位置，例如燈具或加熱器附近。
- 陽光直接曝曬到的位置及易受室外空氣影響的位置。

揚聲器有外殼變形或褪色以及故障的風險，在最糟的情況下可能導致火災或揚聲器墜落。
請在以下環境中使用揚聲器。
溫度：5℃ 至 35℃
濕度：35% 至 65%（冬季）/ 40% 至 70%（夏季）

使用方法

請勿將金屬或易燃物體插入揚聲器正面的孔中，並且不要讓這些物體掉入孔中。
如果金屬或易燃物體進入揚聲器，會有起火或觸電的風險。在有孩子的家中要特別小心。

請勿將小零件放在小孩拿得到的地方。
如果意外吞下了小零件，請立即就醫。

為防止火災，請勿將明火源（如點燃的蠟燭）放置於本機上。

發生問題時的行動

如果發生問題，請立即停止使用揚聲器。
如果發生問題，例如煙霧、異常氣味或揚聲器因水或異物進入而損壞，請立即關閉所用擴大機的電源，然後申請修理。如果在出現問題時使用揚聲器，則存在起火及觸電的風險。

⚠ 注意

安裝

將揚聲器連接到其他設備時，請關閉每件設備的電源。
仔細閱讀每件設備的使用說明書，並按照說明書中的說明連接設備。此外，使用指定的電線連接設備。有觸電的風險。

將揚聲器裝入天花板後檢查其穩定性。
安裝後立即檢測揚聲器。此外，定期檢查揚聲器的穩定性。

請勿在室外安裝揚聲器。
此揚聲器僅供室內使用。

小心別讓手指擠壓在彈簧加壓的天花板固定調整片內。
有受傷的風險。

使用方法

請勿在以下狀態下使用揚聲器。
- 請勿超過允許的輸入功率。
- 如果使用圖形等化器大幅增強高音，則請勿將音量調太大聲。
- 請勿使用低輸出功率擴大機強制揚聲器發出巨大的聲音。
- 當聲音失真時，請勿長時間使用揚聲器。

揚聲器可能會受損，導致發熱及起火。

在開啟電源及變更連接之前，先將音量調至最低。
如果揚聲器突然發出巨大的聲音，則有聽力受損和其他問題的風險。

請勿長時間以高音量聆聽揚聲器。
有聽力受損的風險。

為避免觸電風險，請勿卸下蓋子（或後蓋）。內部沒有用戶可維修的配件。請交給專業維修服務人員進行修理。

檢查配件

・ 面板 ×2

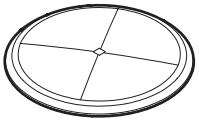

・ 天花板橋形支架 ×4

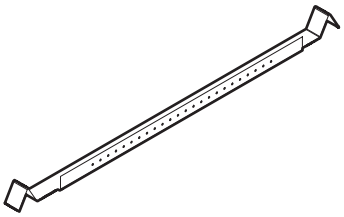

・ C 形環 ×2

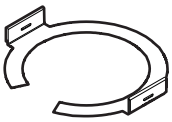

・ C 形環固定螺絲 ×4

・ 用於切割天花板孔的模板 ×1

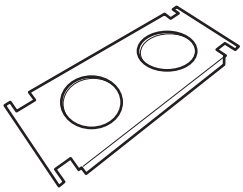

・ 4-pin 歐式接線端子接頭 ×2
＊連接到揚聲器的端子

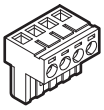

・ 安裝及操作說明（本手冊）×2

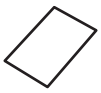

＊不包含揚聲器電線及防墜纜線。

安裝與連接

注意

・ 請勿將揚聲器安裝在傾斜的天花板上。
・ 最大支援的電線尺寸：12 AWG
・ 最小支援的電線尺寸：22 AWG
・ 確認安裝揚聲器的天花板具有足夠的強度及必需的厚度。即使厚度足夠，您也必須個別確認天花板的承載能力。支援的天花板厚度：6 至 20 mm
・ C 形環不用於加固。它們是安全機構。如果揚聲器安裝在弱天花板上，天花板可能會在很長一段時間後下垂。
・ 視情況增強天花板，因為揚聲器輸出可能會造成天花板共鳴並影響音質。
・ 小心別觸摸揚聲器的振動膜。

在天花板上開孔

. 將附帶的模板放在天花板上，畫出孔的線。或使用切孔器切割出天花板上的安裝孔。
孔的尺寸
CM-C56T：Φ 226 mm
CM-C54T：Φ 187.5 mm

注意

請戴上護目鏡以防止灰塵及碎屑進入眼睛。

安裝天花板橋形支架及 C 形環

1 將兩個天花板橋形支架①插入天花板②並依圖所示放置它們。
2 如圖所示，將 C 形環③與天花板②上的孔對齊，並將其安裝在天花板橋形支架上。接下來，用螺絲④將 C 形環固定在天花板橋形支架上。
緊固扭矩：1 N・m

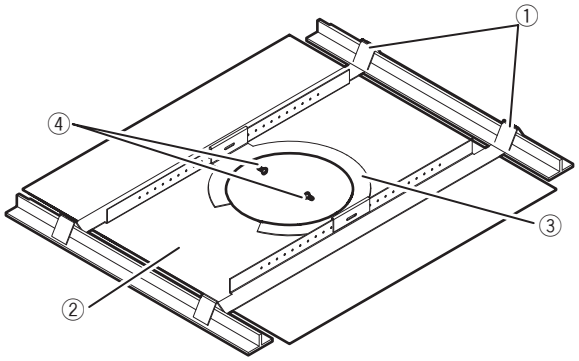

連接揚聲器

本節介紹如何將揚聲器連接到擴大機和其他揚聲器。此揚聲器的接頭由四個端子組成。端子 1 是「正極」迴路通過端子、端子 2 是「正極」、端子 3 是「負極」及端子 4 是「負極」迴路通過端子。端子 1 與 2 以及端子 3 與 4 在揚聲器內部相連接。

平行連接

此連接方法只要線路連接至端子就能讓其他揚聲器正常運作，即使其中一個揚聲器出現問題。
將下一個揚聲器電線連接至相同端子處 ，與前一個揚聲器電線接牢，如下圖所示。

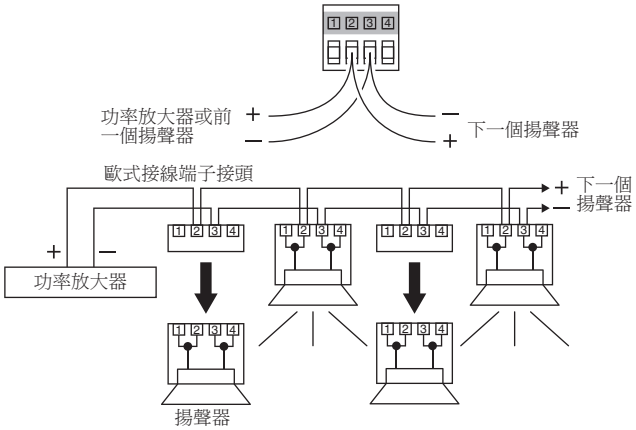

迴通連接

此連接方法可輕易辨識有問題的揚聲器。若插式接頭未與揚聲器相連接，隨後的揚聲器則無法再運作。 連接前一個揚聲器電線至 "+"（端子 2）與 IN 的 "-"（端子 3）,以及下一個揚聲器電線至 "+"（端子 1）與迴通連接的 "-"（端子 4）。

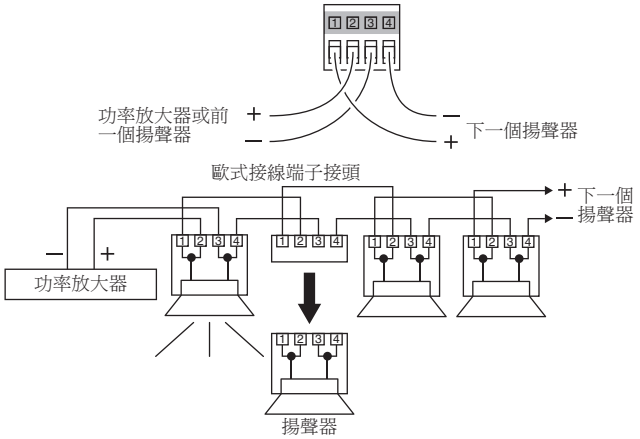

1 **鬆開螺絲①並取下接頭蓋②。**
將歐式接線端子接頭③ a 從後部接頭拔除。

2 **在揚聲器電線的末端剝開約 7 mm（0.28 英吋）的絕緣層。鬆開螺絲④及⑤，打開電線套管⑥，然後將揚聲器電線穿過電線套管。**

3 **將揚聲器電線的導線插入歐式接線端子接頭上的端子，然後透過緊固螺絲 ③ b 將導線固定。接下來 將歐式接線端子接頭③ a 連接到後部接頭。**

注意

小心將揚聲器電線的導線擰在一起，並確保導線不會相互碰觸。否則會有損壞揚聲器及功率擴大機的風險。

4 **擰緊螺絲①以固定接頭蓋②。**

5 **依順序擰緊螺絲④及螺絲⑤以使揚聲器電線裝入電線套管⑥的凹槽⑦中。**

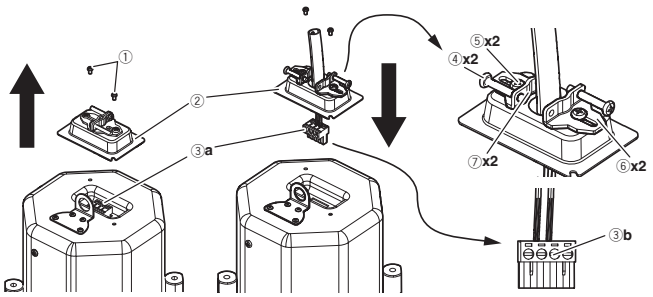

注意

注意不要讓電線套管⑥的扁平部分壓壞揚聲器電線。

裝上防墜纜線

- **將防墜纜線（由安裝人員購買）連接到托架①上，然後將另一端固定在天花板的框架上。**

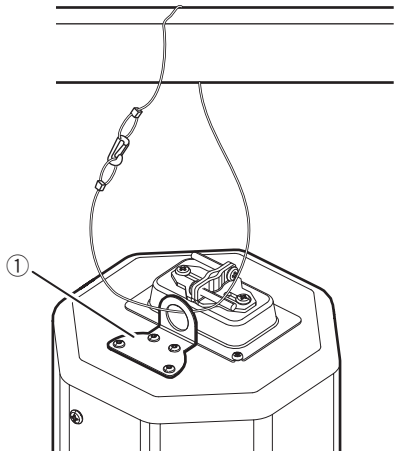

注意

請務必對揚聲器做好防墜措施。

請考慮到揚聲器重量及安裝狀態，選用合適長度及強度的防墜纜線。如果纜線太長，當揚聲器掉落時可能會砸到人。

將揚聲器固定在天花板上

1 **確認天花板固定調整片①處於收起位置。如果天花板固定調整片未處於收起位置，則用十字螺絲起子將揚聲器正面的固定螺絲②完全推入，然後逆時針轉動螺絲以收起天花板固定調整片。**

2 **將揚聲器往上推入孔中，直到揚聲器正面周圍的框架③與天花板接觸。**

3 **用十字螺絲起子推入固定螺絲②並順時針旋轉螺絲來移動四個天花板固定調整片①以及將揚聲器固定在天花板上。**

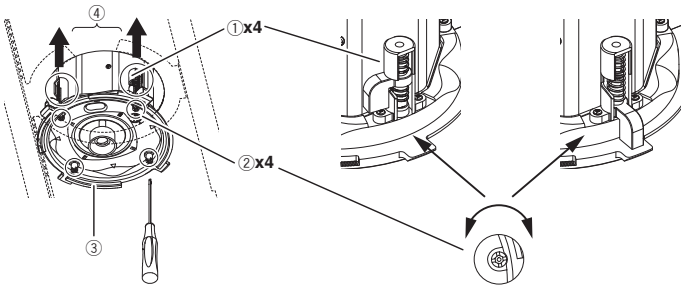

注意

- 確認天花板固定調整片①已從揚聲器伸出，且揚聲器牢固地固定在天花板上。如果揚聲器沒有充分地固定在天花板上，它可能會從天花板上掉下來。
- 只旋轉固定螺絲②。不要轉動任何其他螺絲。否則會有損壞及揚聲器掉落的風險。
- 請勿將天花板固定調整片①固定在 C 形環④的切口處。
- 注意不要讓揚聲器正面周圍的框架③及天花板固定調整片①擠壓揚聲器電線。

設定輸入選擇

1 將揚聲器正面的輸入選擇開關設定為△符號。

2 該圖顯示了當 CM-C56T 連接到 100-V 線路時的 60-W 設定以及當連接到 70-V 線路時的 30-W 設定。a 100 V line and a 30 W setting when connected to a 70 V line.

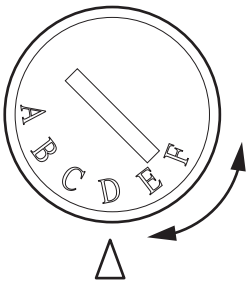

	CM-C56T		CM-C54T	
	100 V	70 V	100 V	70 V
A	16 Ω 60 W		16 Ω 30 W	
B	OFF			
C	---	60 W	---	30 W
D	60 W	30 W	30 W	15 W
E	30 W	15 W	15 W	7.5 W
F	15 W	7.5 W	7.5 W	3.7 W

注意

- 只有當揚聲器與低阻抗擴大機一起使用時才使用位置 A。如果設定錯誤，揚聲器及功率擴大機可能會受損。
- 工作前請關閉功率擴大機的電源。

裝上面板

1 藉由將揚聲器正面的△符號①與面板背面△符號②的位置對齊，把面板安裝到揚聲器上，然後將其按下並順時針旋轉。

注意

如果面板沒有充分地安裝到揚聲器上，則面板可能會脫落。用力地轉動面板直到它咬入鋸形缺口③。

2 將面板固定在鋸形缺口③會發出雜音的區域。

3 . 若要移除面板，請逆時針旋轉。

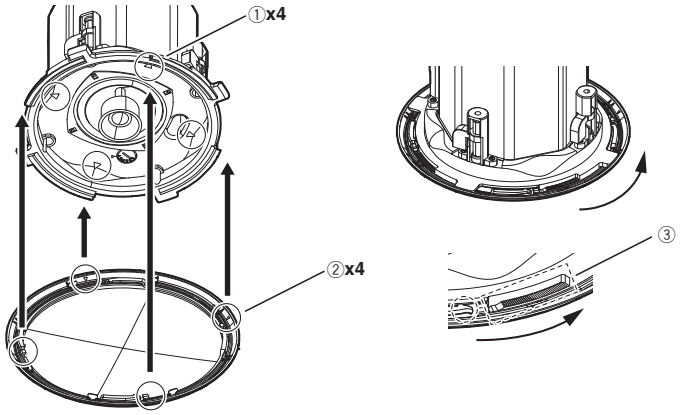

其他資訊

規格

		CM-C56T	CM-C54T
類型		同軸雙向被動式全頻揚聲器	
頻率響應（- 10 dB，典型）		82 Hz 至 20 kHz（UL 未列名） 50 Hz 至 8 kHz（UL 列名）*2	85 Hz 至 20 kHz
靈敏度 (1 W/1 m)		88 dB	86 dB
標稱阻抗		16Ω（旁路設定）	
功率容量（平均功率／播放）		60 W / 120 W	30 W / 60 W
變壓器分接頭	70 V	60 W / 30 W / 15 W / 7.5 W	30 W / 15 W / 7.5 W / 3.7 W
	100 V	60 W / 30 W / 15 W	30 W / 15 W / 7.5 W
擴散		90 °	120 °
最大 SPL *1		105 dB	100 dB
驅動裝置配置	低頻	6.5 英吋（165-mm）圓錐	4 英吋（102-mm）圓錐
	高頻	3/4 英吋（20-mm）圓頂高音單體	3/4 英吋（20-mm）圓頂高音單體
接頭		歐式接線端子 (4 pin) x 1（輸入：+/-，迴通：+/-）	
尺寸 (ϕ x H)		278 x 211 mm	240 x 210 mm
重量（1 pc）		3.5 kg	2.6 kg
天花板剪切尺寸		ϕ 226 mm	ϕ 187.5 mm
天花板厚度		6 至 20 mm	
面板		音網：鋼，外框：PC-ABS(UL94-V0)	
附件		音箱：鋼，反射板：PC-ABS (UL94-V0)	
顏色		CM-C56T-W / CM-C54T-W : 白色 , CM-C56T-K / CM-C54T-K : 黑色	

*1 由功率容量與靈敏度計算得知
*2 UL 測試條件下，限於特定頻率範圍內的典型噪聲頻帶

尺寸圖

（單位：公厘）

CM-C56T

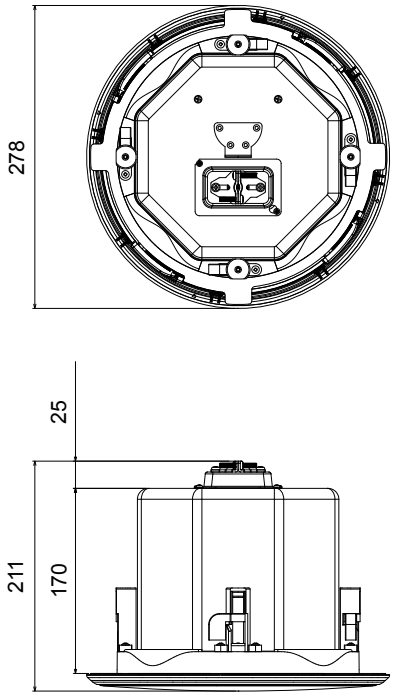

CM-C54T

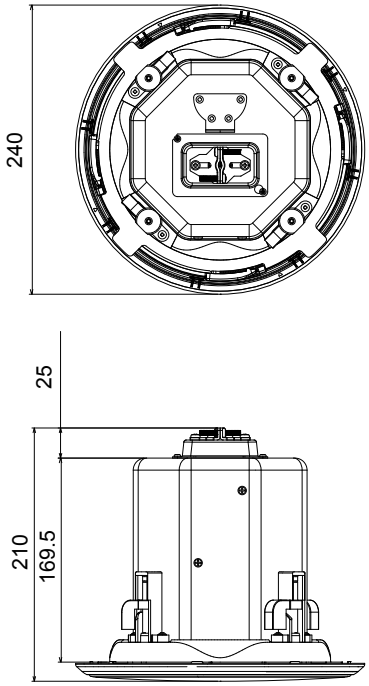

©2020 AlphaTheta Corporation。版權所有。

AlphaTheta Corporation
6F, Yokohama i-Mark Place, 4-4-5 Minatomirai, Nishi-ku, Yokohama, Kanagawa 220-0012 JAPAN

AlphaTheta株式会社
〒220-0012 神奈川県横浜市西区みなとみらい4丁目4番5号 横浜アイマークプレイス6階

Корпорация АльфаТета
6F, Йокогама i-Mark Place, 4-4-5 Минатомирай, Ниси-ку, Йокогама, Канагава 220-0012 ЯПОНИЯ

AlphaTheta EMEA Limited
Artemis Building, Odyssey Business Park, West End Road, South Ruislip, Middlesex, HA4 6QE, U.K. TEL: +44-203-7617-220

AlphaTheta Music Americas, Inc.
2050 W. 190th Street, Suite 109, Torrance, CA 90504, U.S.A. TEL: +1 (424) 488-0480

AT_001_all_01
<DRB1783-C>